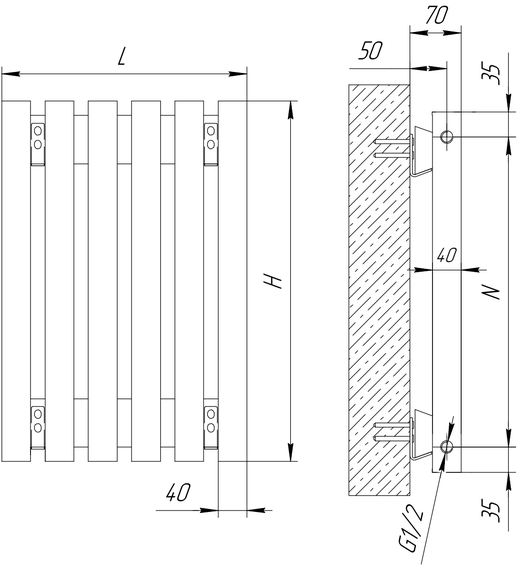

Подключение боковое

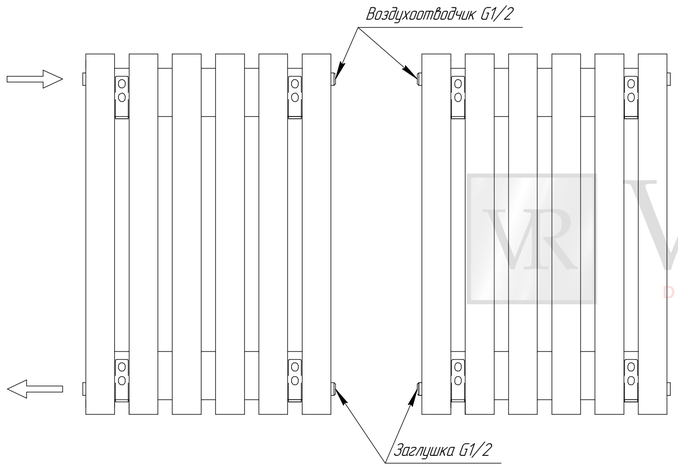

Подключение диагональное

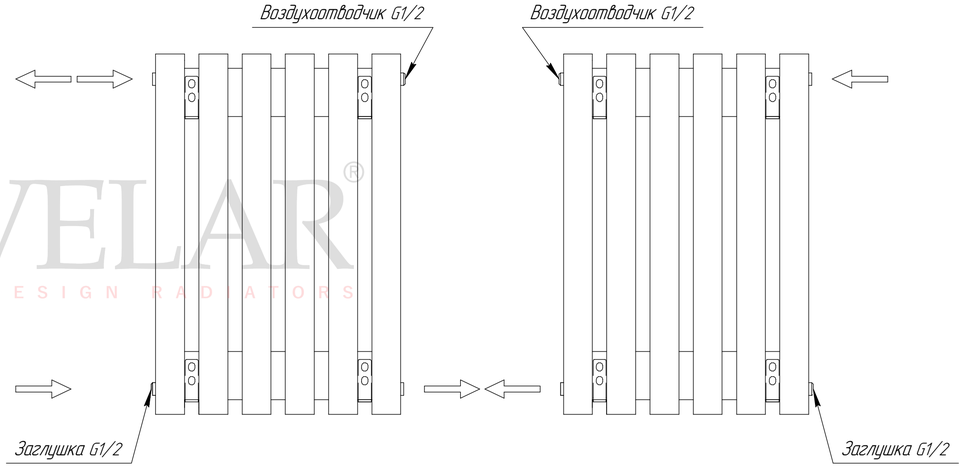

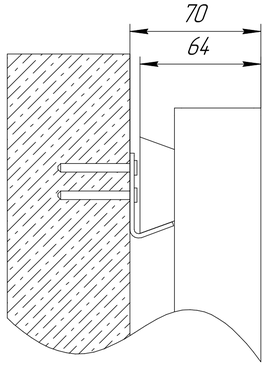

Подключение нижнее "бинoклем" Л50

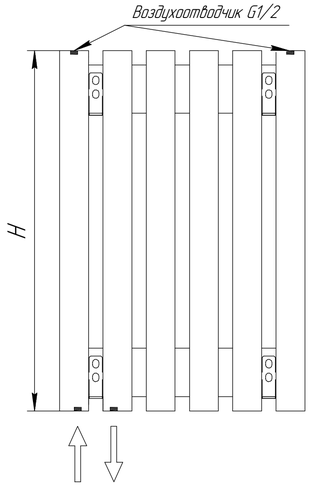

Подключение нижнее "бинoклем" О50

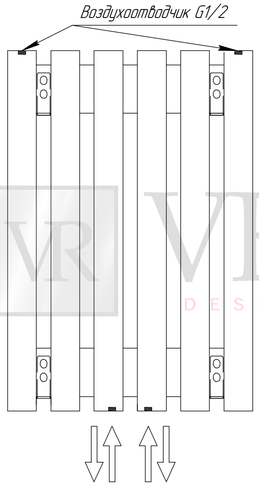

Подключение нижнее "бинoклем" П50

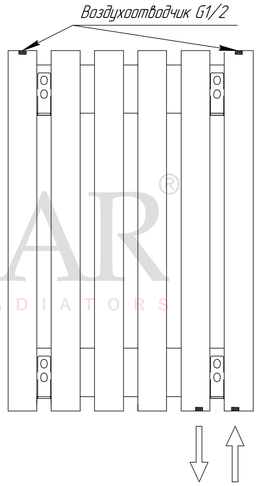

Подключение нижнее разнесенное ЛП

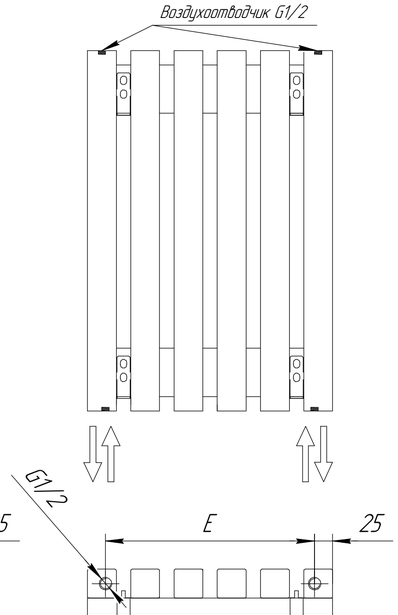

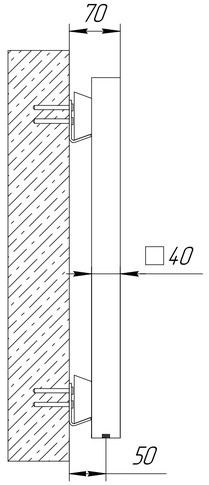

VELAR® DESIGN RADIATORS